

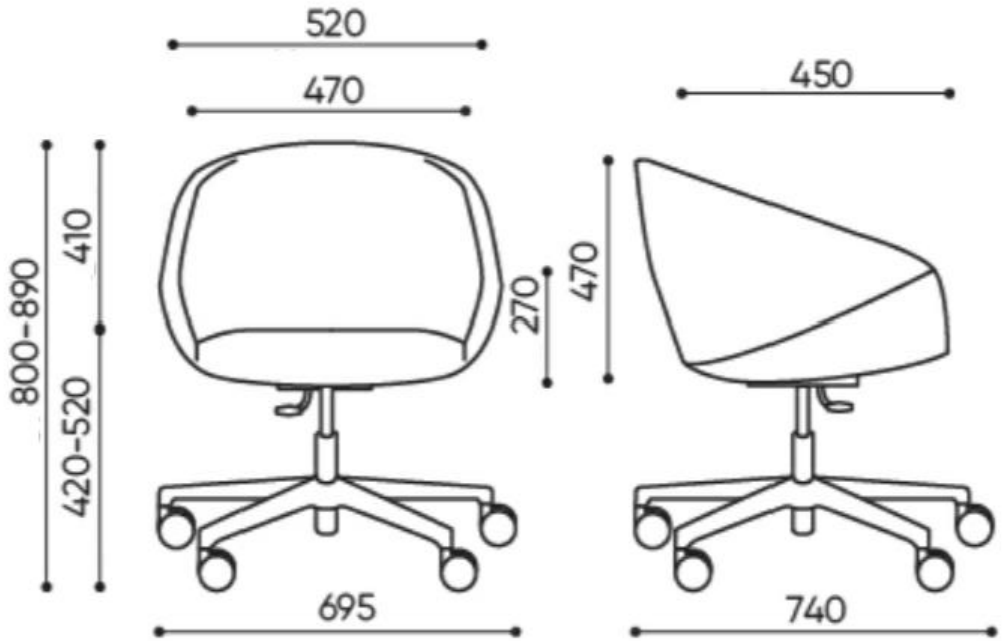

skala		Data:	2026-10-10
Odbiorca:	Towarzystwo Finansowe "SILESIA" Sp. z o.o.		
Projektant:	Kreator Wnętrz Bartosz Jagodziński		
Uwagi:	fotel typ 3		